bädermax
Mein Luxusbad

Nostalgie Ablaufsystem

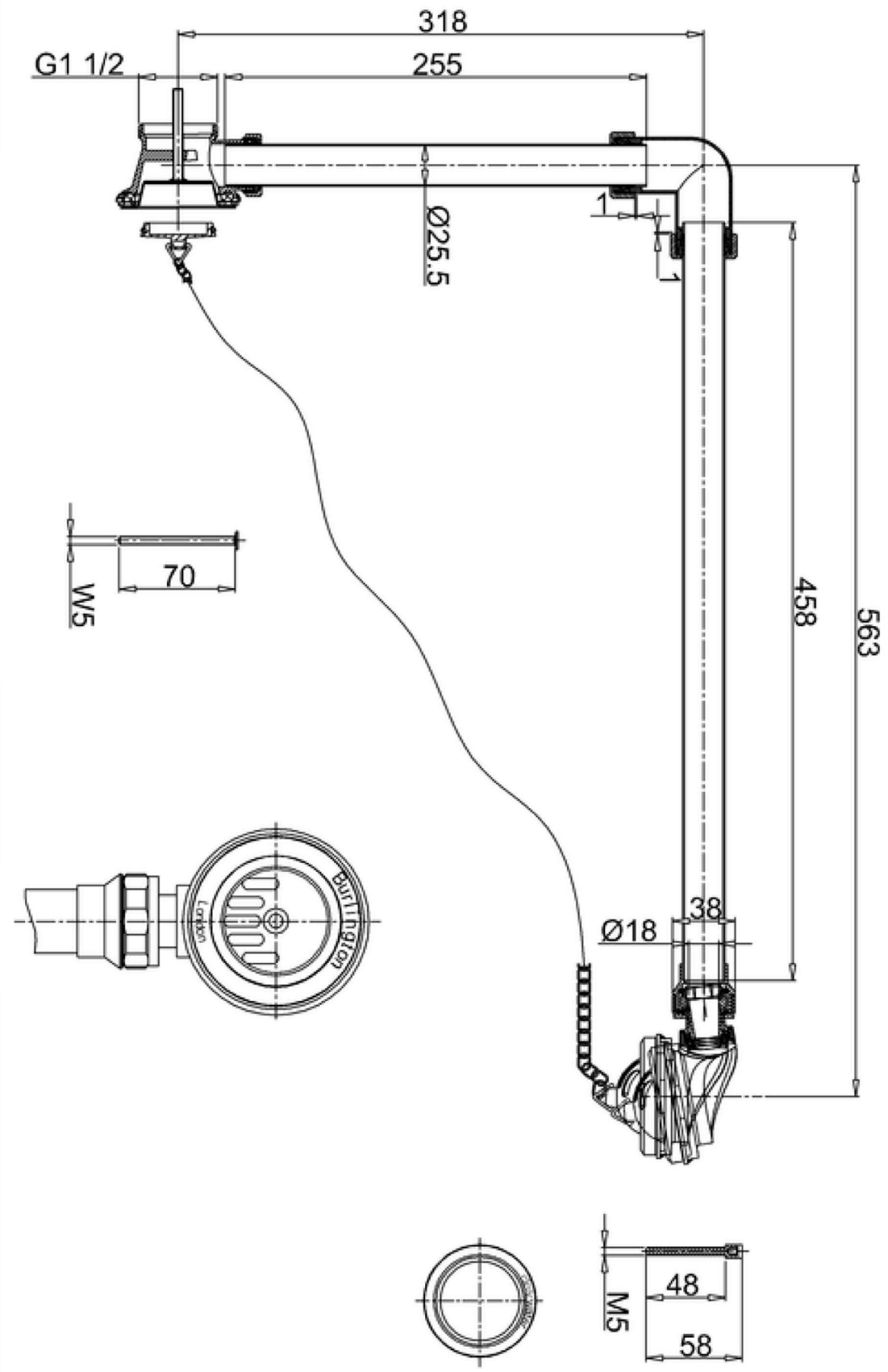

bädermax
Mein Luxusbad

Nostalgie Ablaufsystem

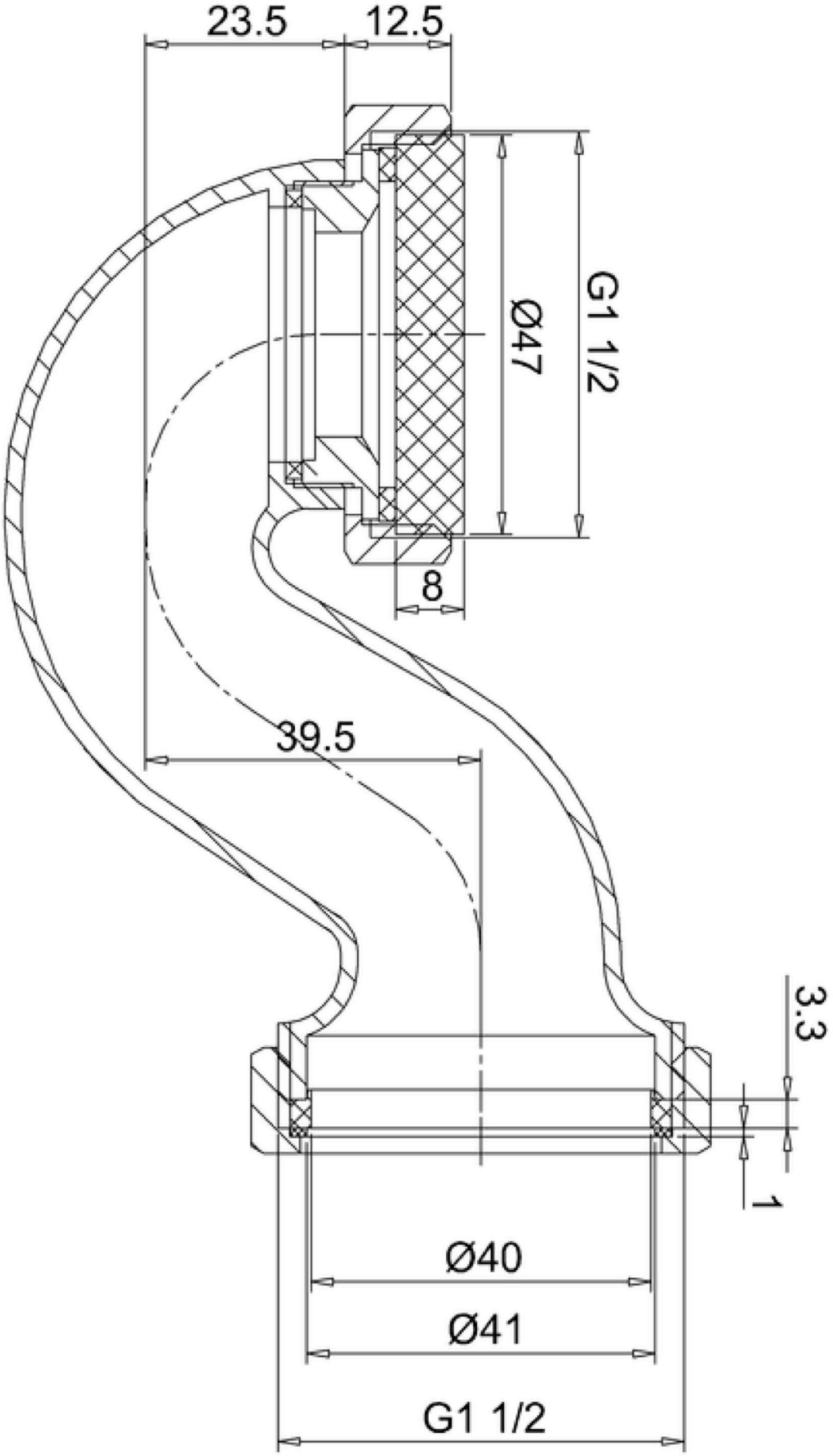

bädermax
Mein Luxusbad
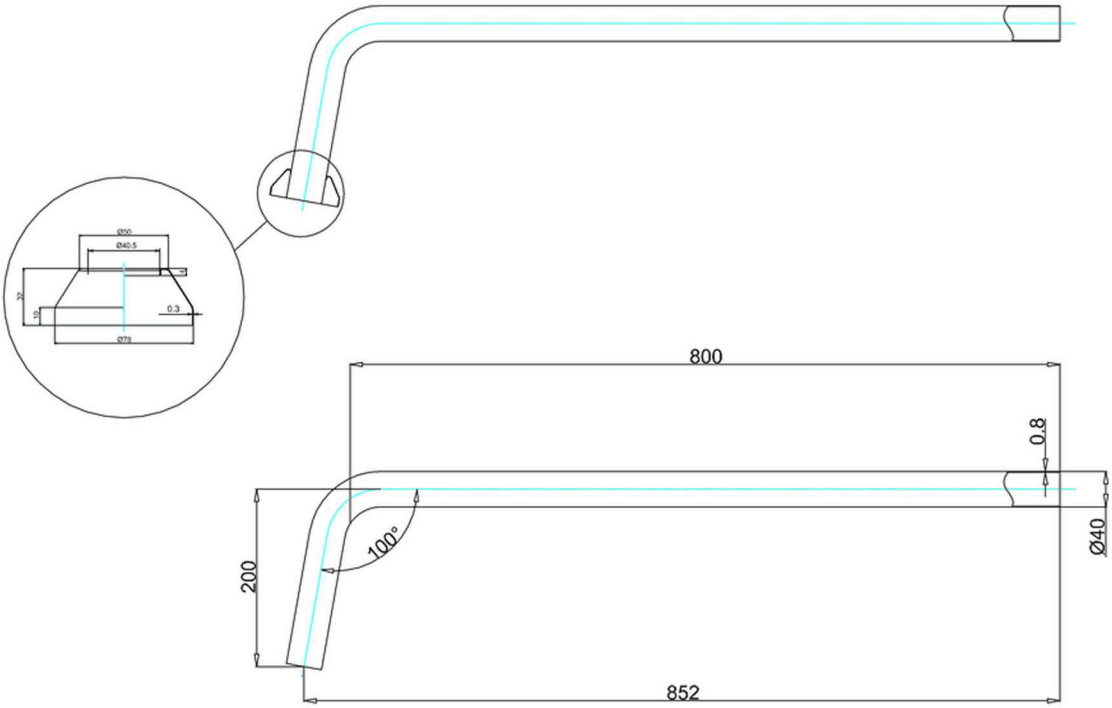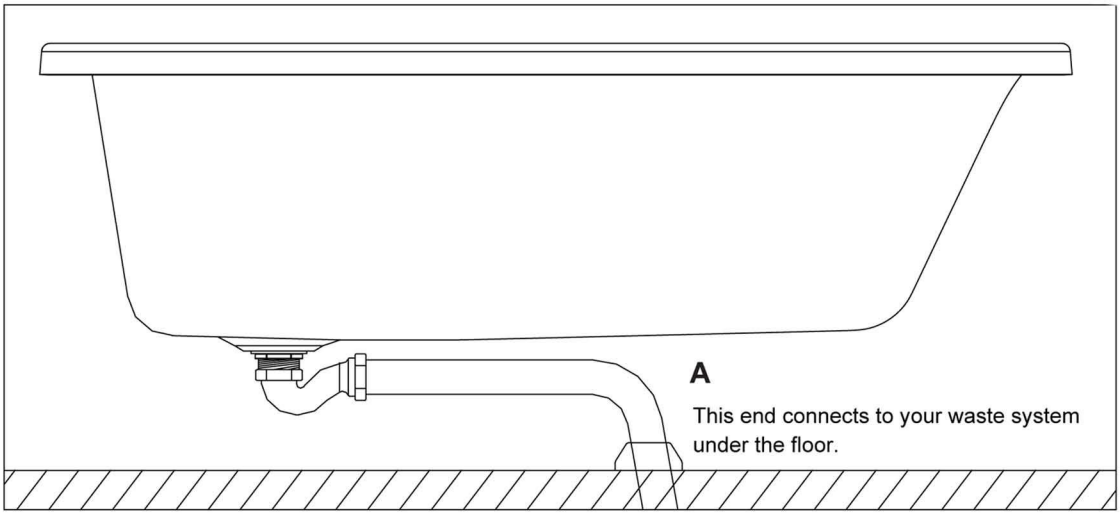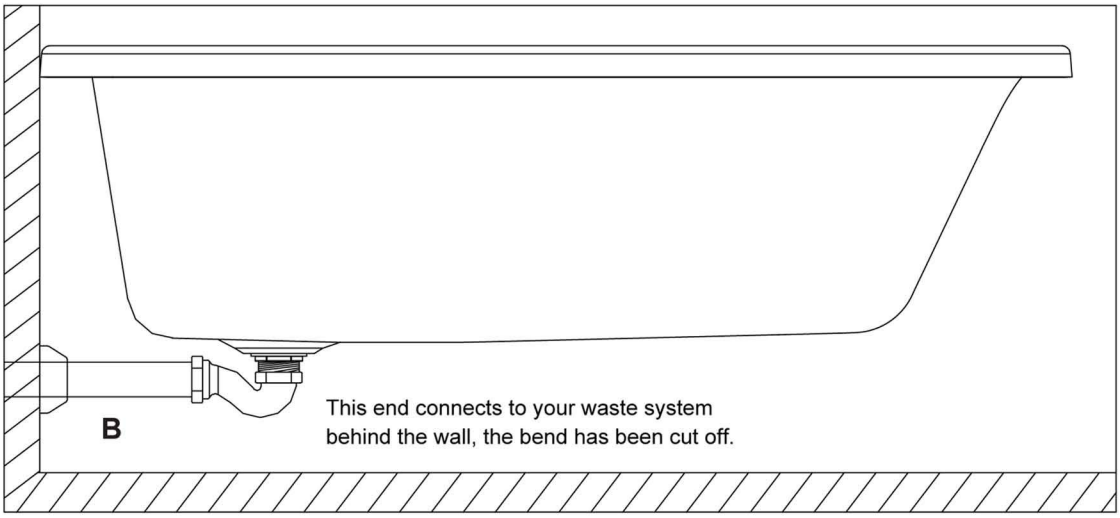
Nostalgie Ablaufsystem