bädermax
Mein Luxusbad

Piemont

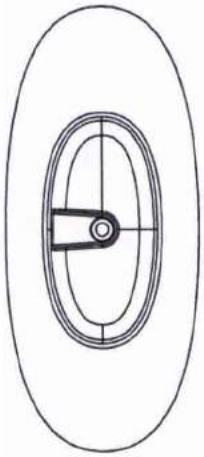

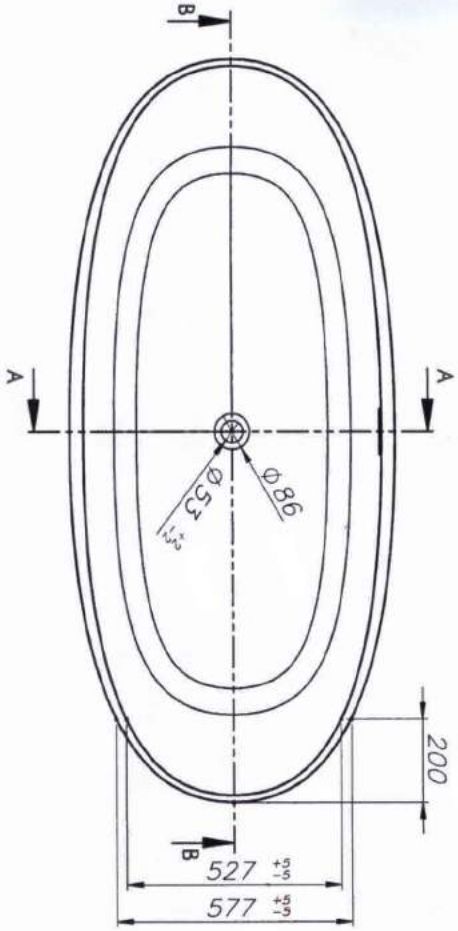

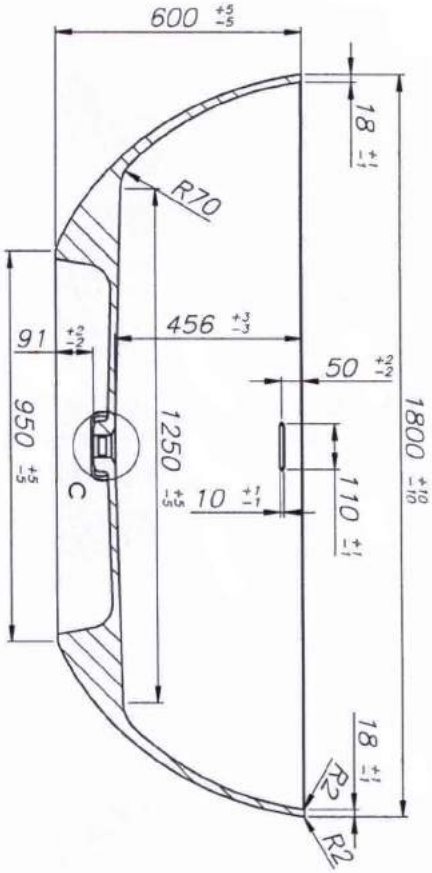

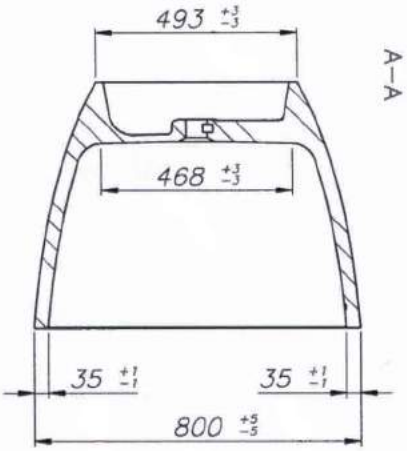

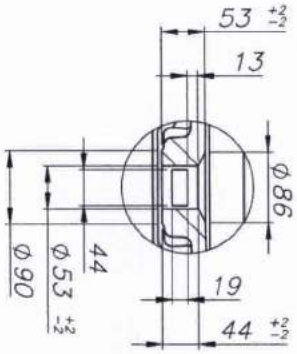

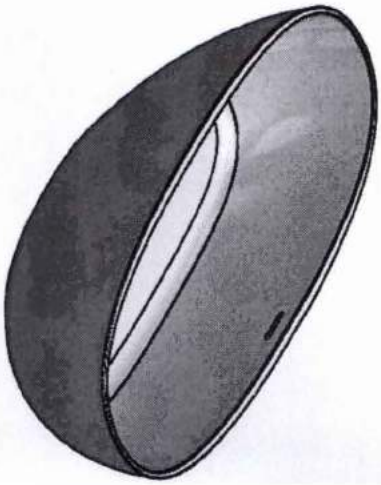

www.baedermax.ch